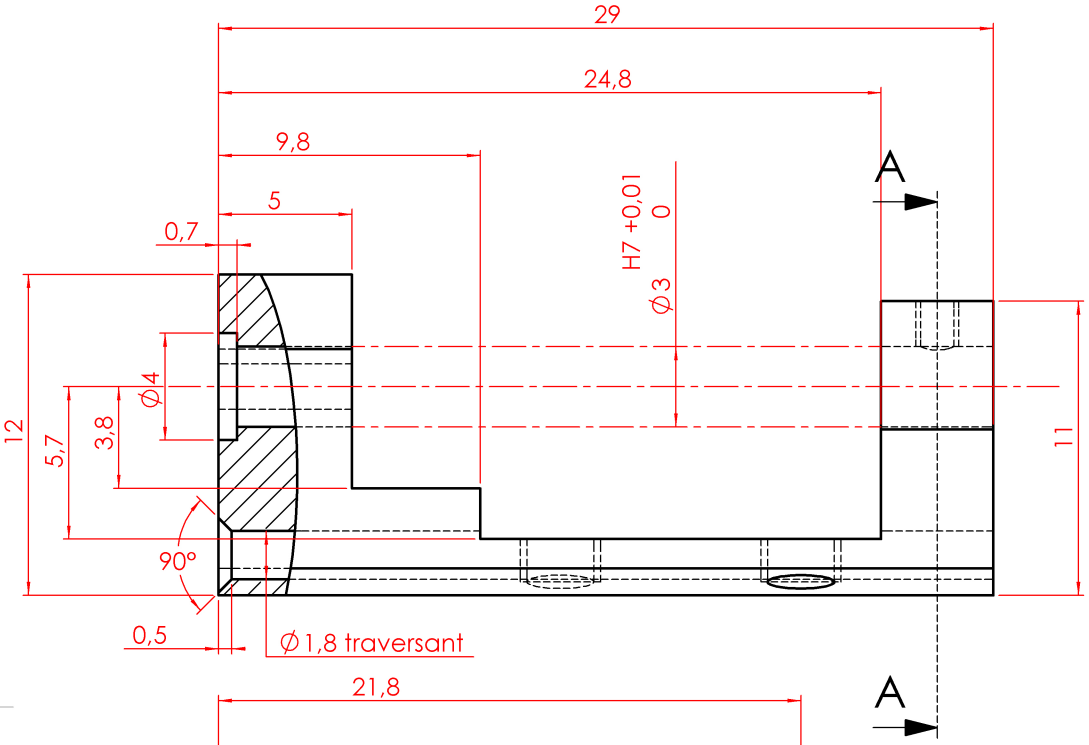

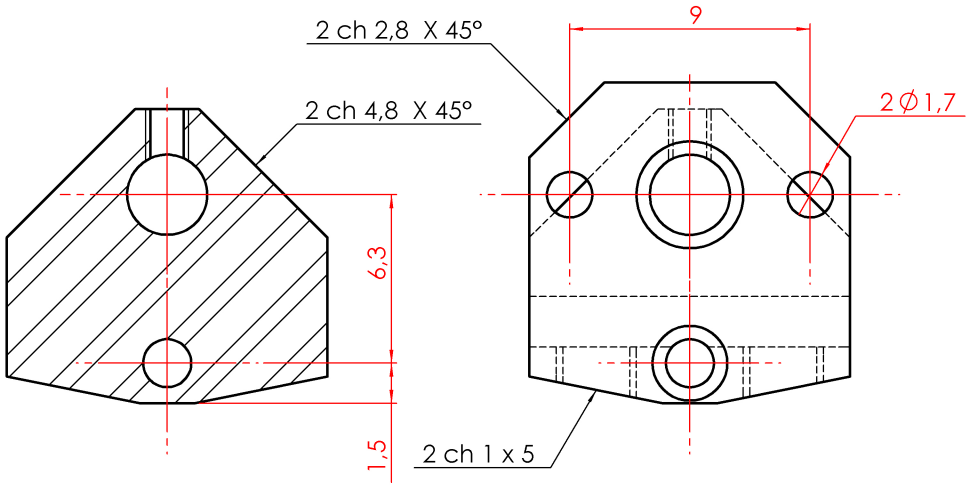

COUPE A-A
ECHELLE 5 : 1

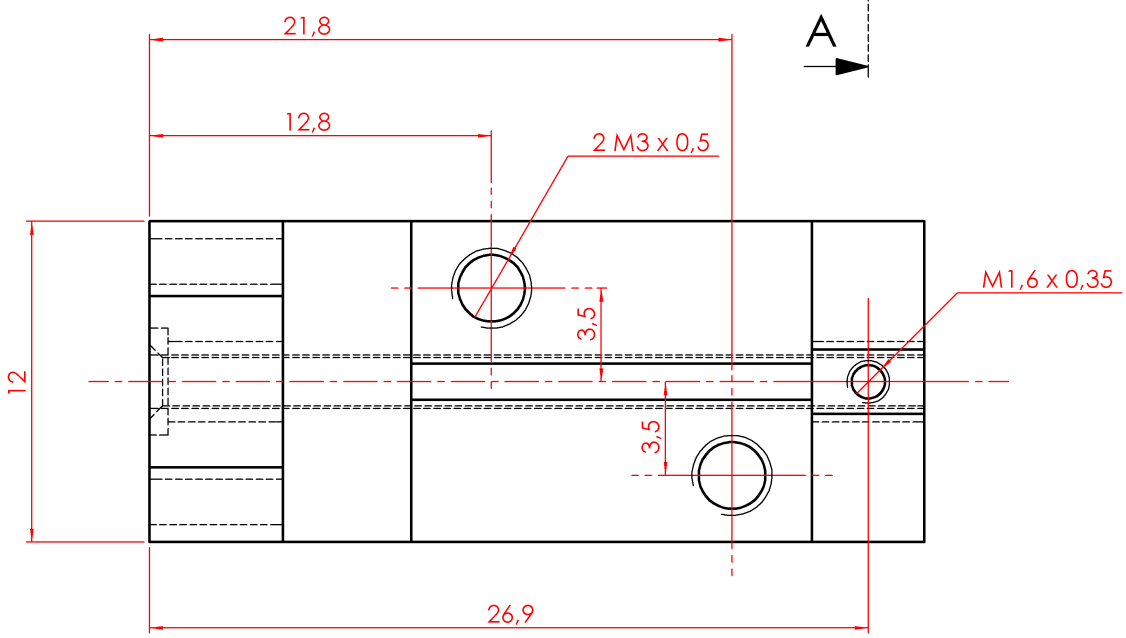

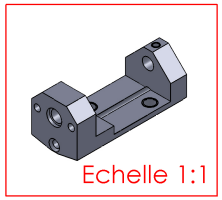

TOLERANCES GENERALES : ISO 2768 fH

Ra 3.2

Rep	Nb	Désignation	Matière	Observation	Référence
01	1	Pousse_fil	2017A		48 . . 01

Production Mécanique — www.prof-mpk.fr

Année 2014

Format : A3

Modification:

Echelle: 5:1

Modification:

Dessiné par: MPK

STYLO 3D